01 ESPECIFICACIONES DE CONSTRUCCION

- ACERO DE REFUERZO MALLA ELECTROSOLDADA 6 X 6 - 4/4 Fy = 6000 Kg/cm^2.
- CONCRETO f'c = 200 kg/cm^2 T.M.A. (19mm) CON IMPERMEABILIZANTE INTEGRAL.
- RECUBRIMIENTO DE 2.5 cm MINIMO.
- ACABADO APARENTE EN EL INTERIOR Y COMUN EN EL EXTERIOR
- TODOS LOS REGISTROS ESTAN IDENTIFICADOS CON LAS SIGLAS CFE, TIPO DE REGISTRO, FECHA DE FABRICACION, MES (TRES PRIMERAS LETRAS), AÑO (ULTIMO DOS DIGITOS), NUMERO DE SERIE Y NOMBRE DEL FABRICANTE

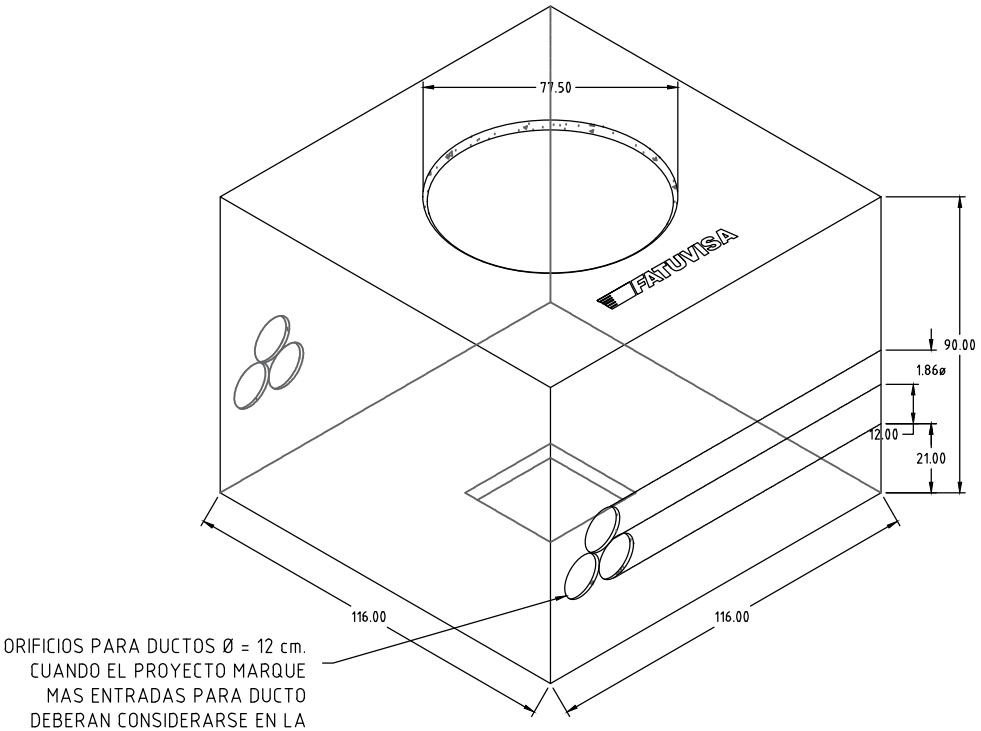

02 ISOMETRICO

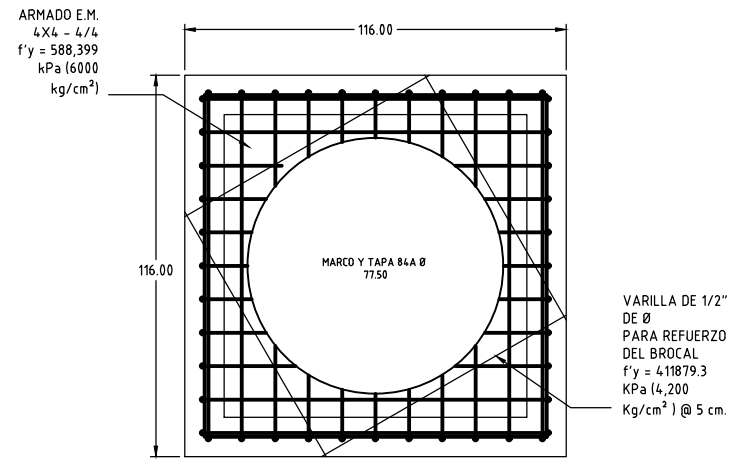

03 PLANTA TAPA

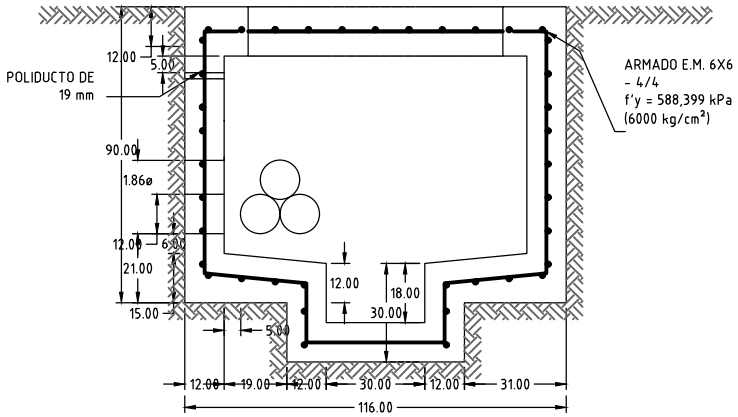

04 CORTE A-A'

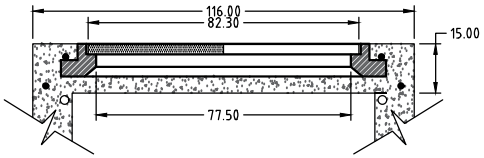

05 DETALLE COLOCACION MARCO Y TAPA

REGISTRO PARA MEDIA TENSION EN ARROYO TIPO 3

FATUVISA

NORMA CFE-RMTA3

Escala: 1:25 | Fecha: 15/02/18