01 ESPECIFICACIONES DE CONSTRUCCION

- CONCRETO f'c= 280 kg/cm2
- RECUBRIMIENTO MINIMO DE CONCRETO=2.5 CM
- ACERO DE REFUERZO TIPO CIRCULAR
- CUMPLE CON LAS ESPECIFICACIONES Y NORMAS :
- NMX-C-413-ONNCCE-1998
- ASTM-C-478-07

TIPO	PESO (KG)
BASE DE 1.34 M ALTURA ----------	2,653.00

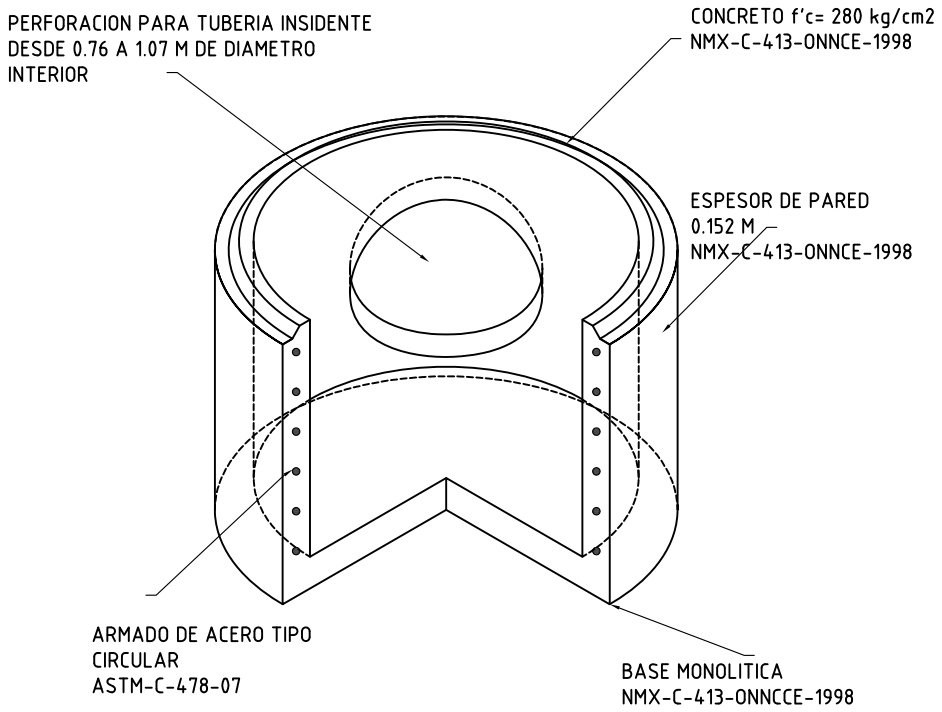

02 ISOMETRICO

BASE 1.34 M DE ALTURA

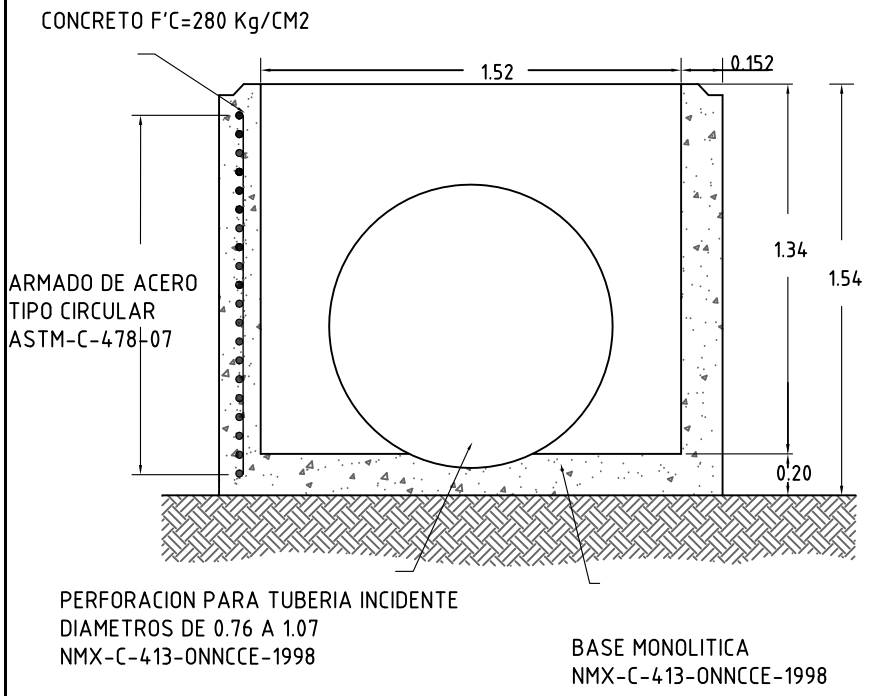

03 CORTE

BASES DE 1.52 DE DIAMETRO PARA POZO DE VISITA DE CONCRETO

FATUVISA

Acotaciones: METROS	
Escala: S/E	Fecha: 13/01/20