01 ESPECIFICACIONES DE CONSTRUCCION

- ACOTACION EN CENTIMETROS
- ACERO DE REFUERZO MALLA ELECTROSOLDADA 10X10 - 6/6 Fy = 6000 Kg/cm^2.
- CONCRETO f'c = 200 kg/cm^2
- ACABADO APARENTE EN EL INTERIOR Y COMUN EN EL EXTERIOR.
- ESPESOR DE LOS MUROS DE 5.0 cm ACABADO CEMENTO PULIDO.
- CONTRAMARCO DE ANGULO DE ACERO A-36 5 X 5 X 0.476 cm. (2"X2"X$\frac{3}{16}$") GALVANIZADO PO INMERSION. R
- TAPA DE CONCRETO F´c=200kg/cm2. CON MALLA ELECTROSOLDADA 6X6 - $\frac{6}{6}$ MARCO DE ANGULO DE ACERO A-36 4.44X4.44X0.47 cm. (1-3/4"X1-3/4"X$\frac{3}{16}$") GALVANIZADO POR INMERSION.
- TODOS LOS REGISTROS ESTAN IDENTIFICADOS CON LAS SIGLAS CFE, TIPO DE REGISTRO, FECHA DE FABRICACION, MES (TRES PRIMERAS LETRAS), AÑO (ULTIMO DOS DIGITOS), NUMERC DE SERIE Y NOMBRE DEL FABRICANTE.

- PESO TAPA ---------- 67.00 kg
- PESO REGISTRO---------- 242.00 kg
- PESO TOTAL ---------- 309.00 kg

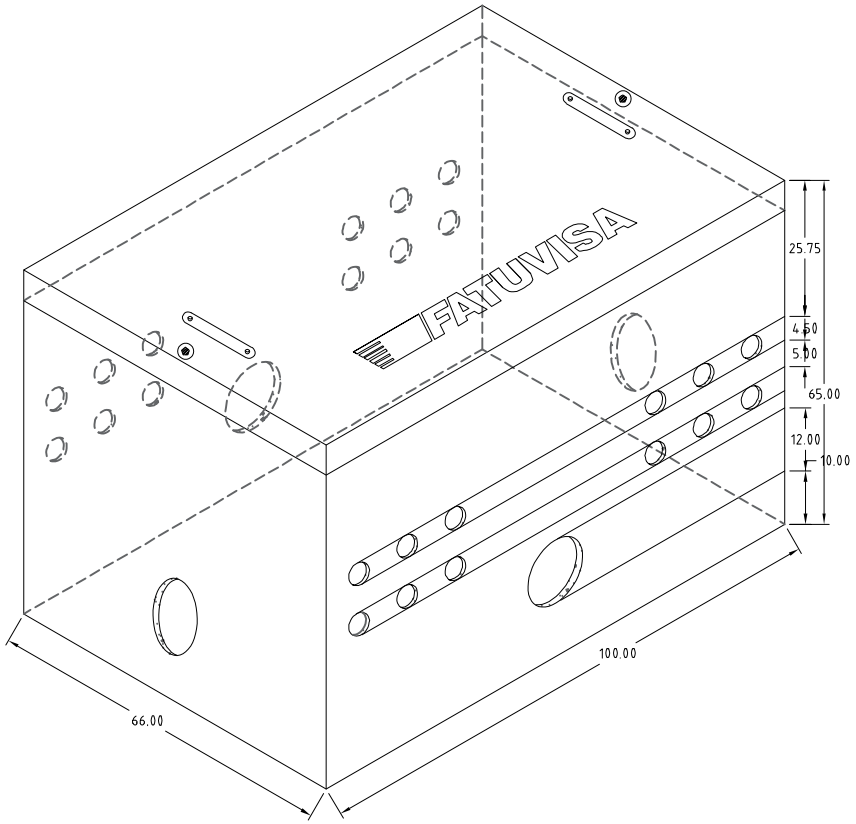

02 ISOMETRICO

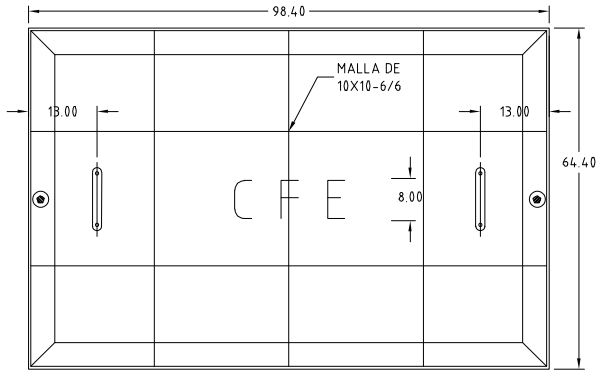

03 PLANTA TAPA

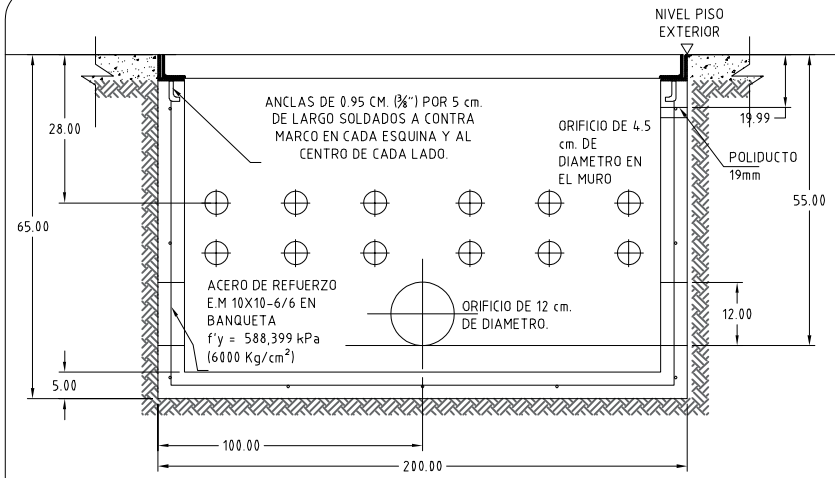

04 CORTE

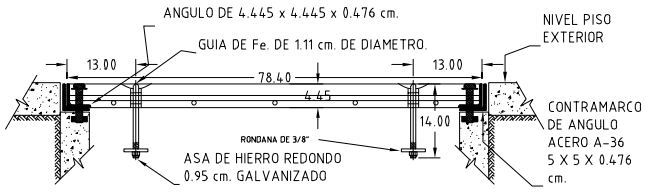

05 DETALLE TAPA

REGISTRO PARA BAJA TENSION EN BANQUETA TIPO 2

FATUVISA

NORMA CFE-RBTB2-N08

Escala: S/E

Fecha: 12/04/2021